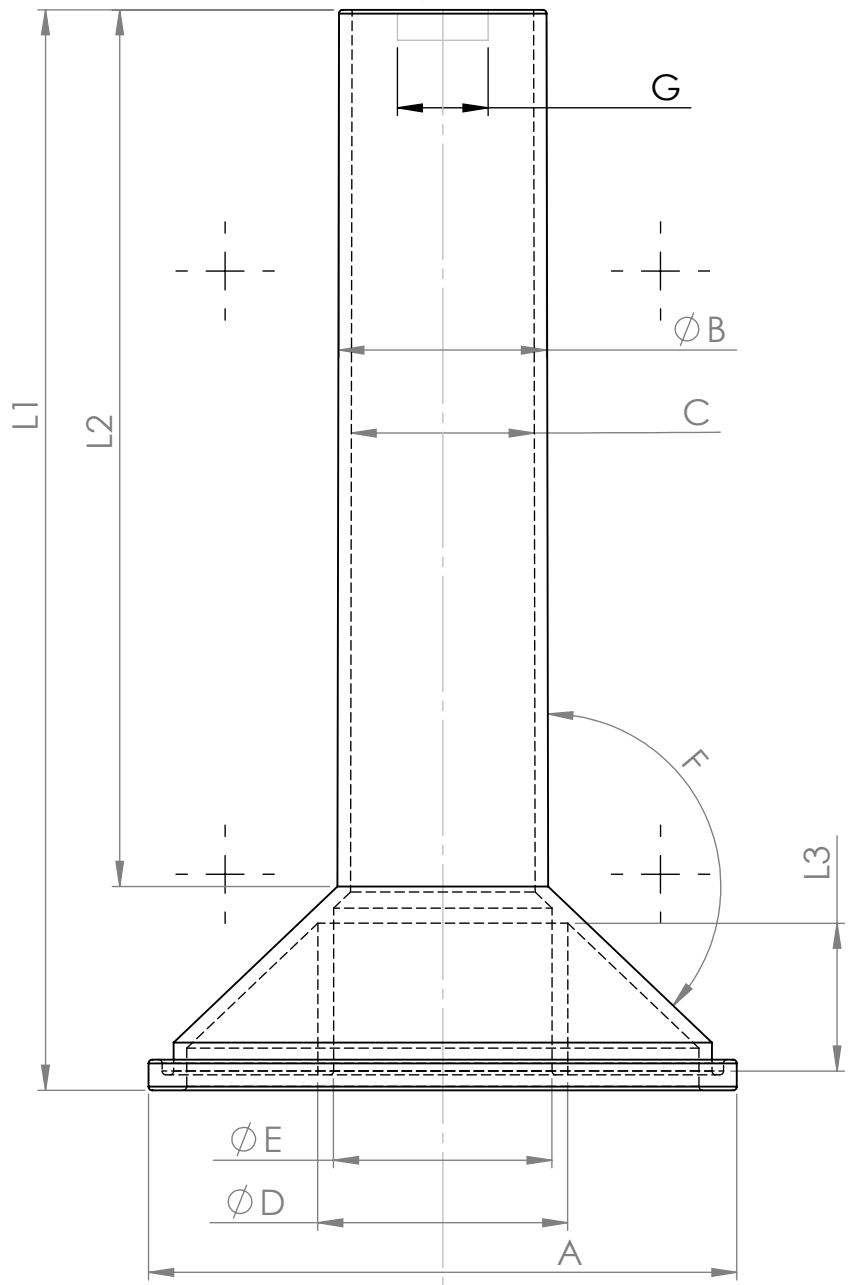

A=76
B=29
C=26.5
D=32.2
E=28.4
F=45 derece

G=12
L1=141
L2=115
L3=20

AKSİ BELİRTİLMEDİĞİ SÜRECE: BOYUTLAR MİLİMETREDİR YÜZEY CİLASI: TOLERANSLAR: DOĞRUSAL: AÇISAL:	BİTİRME:	KESKİN KENARLARI PAHLAYIN VE KIRIN	TEKNİK RESMİ ÖLÇEKLENDİRMEYİN / REVİZYON

	İSİM	İMZA	TARİH
ÇİZEN			
DENET.			
ONAY.			
ÜRET.			
KALİTE			

BAŞLIK:

MALZEME:

AĞIRLIK:

RESİM NO. 7.5 ons

A3

ÖLÇEK:1:1

SAYFA 1 / 1